Блок (модуль) ввода-вывода серии LPM-1 (модуль грозозащиты адресной линии)

Паспорт и руководство по эксплуатации

Ред. 1.01 от 20.07.2021

1. НАЗНАЧЕНИЕ

1.1 Блок (модуль) ввода-вывода серии LPM-1 (далее - модуль), входящий в состав прибора приемно-контрольного охранно-пожарного и управления адресного «Vesta 01F» (далее - прибор), предназначен для защиты адресной линии «ША» от импульсных электромагнитных помех большой мощности (грозовых разрядов, электромагнитных наводок и т.п.) (далее – ЭМП).

1.2 Модуль изготавливается в трех исполнениях:

* LPM-1-IP30 – пластиковый корпус настенного исполнения с защитой IP30;
* LPM-1-IP54 – пластиковый корпус настенного исполнения с защитой IP54;
* LPM-1-DIN – пластиковый низкопрофильный корпус на Din-рейку.

1.3 Модуль не содержит сменных элементов (предохранителей) и обеспечивает многократную защиту от ЭМП.

2. ОБЩИЕ УКАЗАНИЯ

2.1 Режим работы модуля непрерывный в течение длительного времени (24 часа в сутки).

2.2 Модуль может быть установлен в технические изделия (щиты управления, шкафы, боксы и т.п.) сторонних производителей, изготовленных из различных материалов (металл, пластик и т.п.).

2.3 При смежном расположении нескольких модулей, входящих в состав прибора, допускается располагать их вплотную.

3. ТЕХНИЧЕСКИЕ ДАННЫЕ

3.1 Общие технические характеристики:

№ п/п	Характеристика	Значение
1	Количество защищаемых адресных линий «ША»	1
2	Максимальное рабочее напряжение в адресной линии «ША» относительно земли, В	40
3	Максимальный рабочий ток в адресной линии «ША», мА	400
4	Ограничение напряжения в адресной линии «ША» во время воздействия ЭМП, В	50
5	Ток утечки между адресной линией «ША» и «Землей», не более, мА	1
6	Сечение зажимаемого провода, мм^2	0,12 ... 2,5
7	Средний срок службы при условии соблюдения правил эксплуатации, лет	10
8	Устойчивость к электромагнитным помехам в соответствии с ГОСТ Р 53325 (приложение Б)	3 степень жесткости

3.2 Условия эксплуатации и массогабаритные параметры:

Параметр	LPM-1-IP30	LPM-1-IP54	LPM-1-DIN
Диапазон рабочих температур	от минус 10°С до 50°С	от минус 40 °С до 60 °С	от минус 10 °С до 50 °С
Относительная влажность при 40 °С (без конденсации влаги), не более	(93+2)% при 40°С	(95+2)% при 40°С	(93+2)% при 40°С
Степень защиты оболочки	IP30	IP54	IP40
Габаритные размеры, не более, мм	90 x 56 x 30	100 x 100 x 50	53 x 88 x 58
Масса, не более, кг	0,3	0,4	0,3
Конструктивное исполнение	Пластиковый корпус	Пластиковый корпус	Пластиковый низкопрофильный корпус на Din-рейку

4. ПОСТАВКА

4.1. Код изделия при заказе:

Наименование	Обозначение
Блок (модуль) ввода-вывода (модуль грозозащиты адресной линии)	**LPM-1-IP30**
Блок (модуль) ввода-вывода (модуль грозозащиты адресной линии)	**LPM-1-IP54**
Блок (модуль) ввода-вывода (модуль грозозащиты адресной линии)	**LPM-1-DIN**

4.2. Комплект поставки должен соответствовать указанному ниже:

Наименование	Количество
Блок (модуль) ввода-вывода (модуль грозозащиты адресной линии)	По запросу
Упаковка	1
Гарантийный талон	1

5. ТРАНСПОРТИРОВАНИЕ И ПРАВИЛА ХРАНЕНИЯ

Условия транспортирования и хранения должны соответствовать условиям групп 1 и 2 ГОСТ 15150-69.

6. УКАЗАНИЯ ПО ЭКСПЛУАТАЦИИ

Модуль должен эксплуатироваться в составе прибора в режимах и условиях, оговоренных в настоящем документе.

7. ТЕХНИЧЕСКОЕ ОБСЛУЖИВАНИЕ

Техническое обслуживание модуля производится по планово-предупредительной системе, которая предусматривает полугодовое техническое обслуживание. Работы по полугодовому техническому обслуживанию выполняются работником обслуживающей организации и включают:

– проверку внешнего состояния модуля, надёжности крепления, состояния внешних монтажных проводов и контактных соединений (при их наличии);

– удаление пыли мягкой тканью.

8. СХЕМА ПОДКЛЮЧЕНИЯ И НАЗНАЧЕНИЕ КОНТАКТОВ

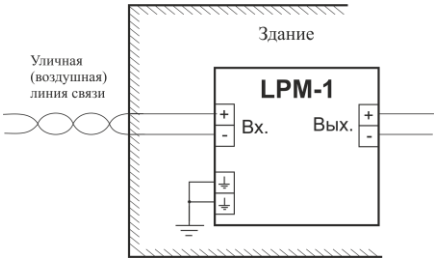

ВНИМАНИЕ! Напряжение в линии связи относительно земли в рабочем режиме не должно превышать 40 В!

Рис. 1. Схема подключения модуля

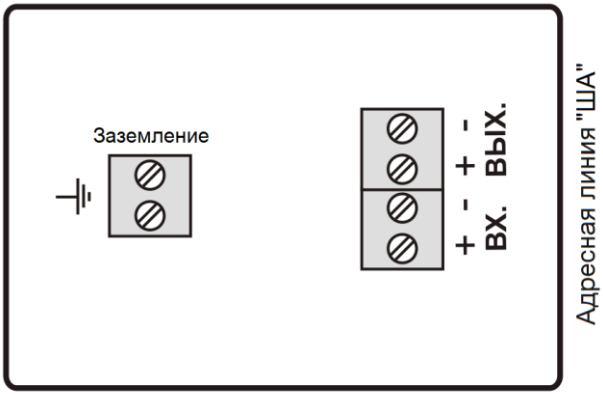

Рис. 2а. Расположение и назначение контактов модуля исполнений LPM-1-IP30, LPM-1-IP54

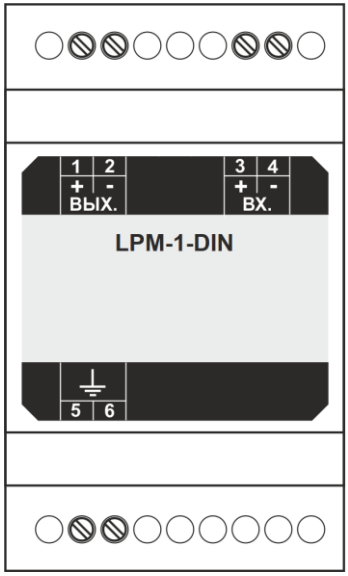

№	Обозначение	Назначение
1	+ ВЫХ.	Адресная линия «ША»
2	- ВЫХ.	
3	+ ВХ.	Адресная линия «ША»
4	- ВХ.	
5		Заземление
6		

Рис. 2б. Расположение и назначение контактов модуля исполнений LPM-1-DIN

9. ГАБАРИТНЫЕ И УСТАНОВОЧНЫЕ РАЗМЕРЫ

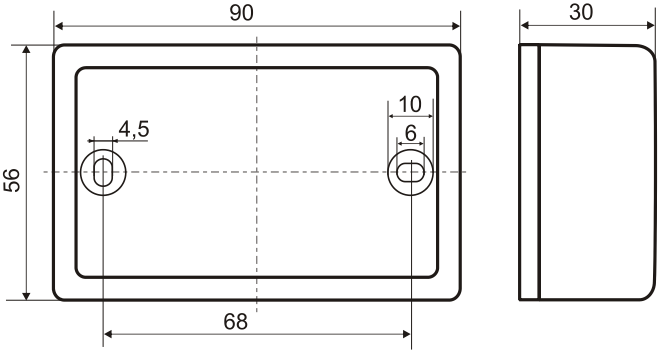

Рис. 3а. Размеры модуля исполнения LPM-1-IP30

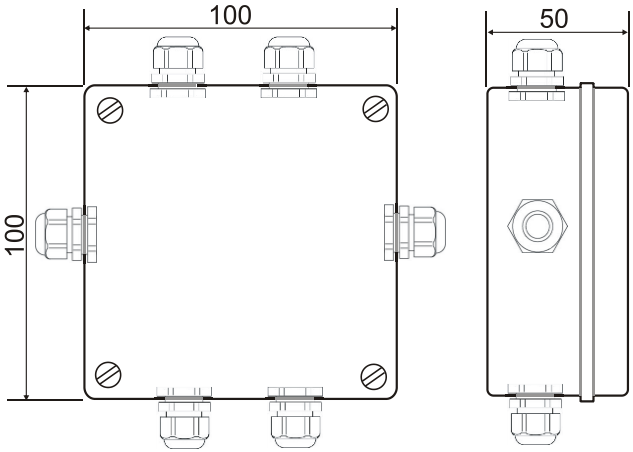

На коробке могут быть установлены до 6 гермовводов типа RG7 -RG16

Рис. 3б. Размеры модуля исполнения LPM-1-IP54

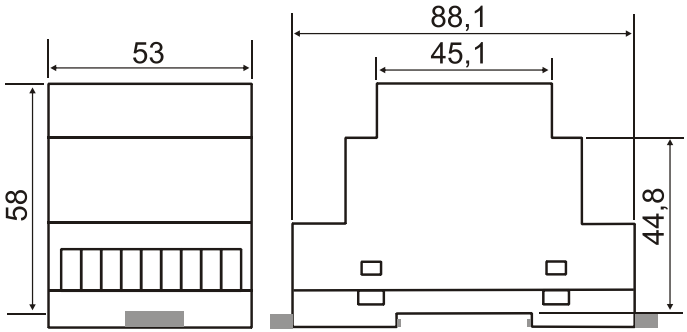

Рис. 3в. Размеры модуля исполнения LPM-1-DIN

10. СВИДЕТЕЛЬСТВО О ПРИЕМКЕ

Информация о приемке содержится в Упаковочном листе на партию товара.

11. ГАРАНТИЙНЫЕ ОБЯЗАТЕЛЬСТВА

11.1. Предприятие - изготовитель ООО «НИТП «НИТА» и уполномоченный представитель ООО «АРМО-Системы» гарантирует соответствие устройства требованиям технических условий НИТА.437241.006ТУ при соблюдении условий эксплуатации, хранения, транспортирования и монтажа, изложенных в настоящем документе.

11.2. Гарантийный срок изделия составляет 60 месяцев с момента отгрузки и получения Акта приема-передачи, но не более 66 месяцев с даты производства.

11.3. Сведения о гарантийном и постгарантийном ремонте указаны в Гарантийном талоне.